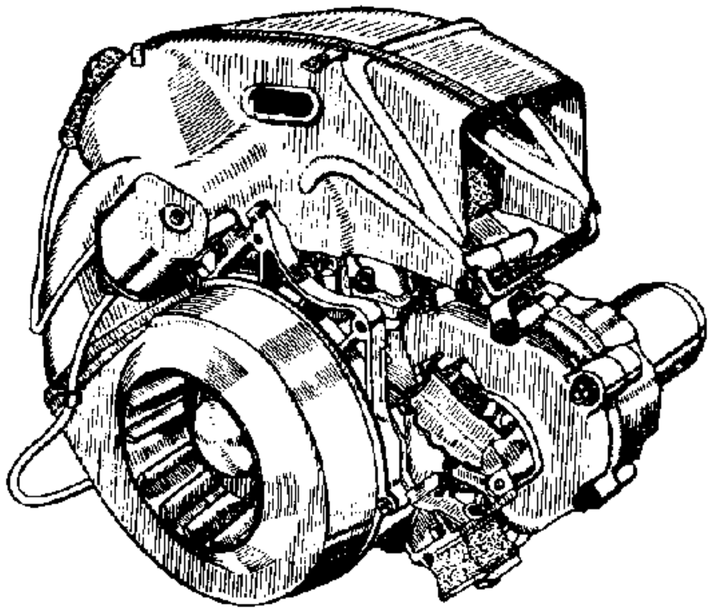

CATALOGO RICAMBI MOTORE 175 cc.

APE 450, 500, 400R, P401

Telai: AD1, AD2, AE3

www.mondoape.com

MOTORE - CARTER - CILINDRO — MOTEUR - CARTER - CYLINDRE — ENGINE - CRANKCASE - CYLINDER — MOTOR - CARTER - CILINDRO

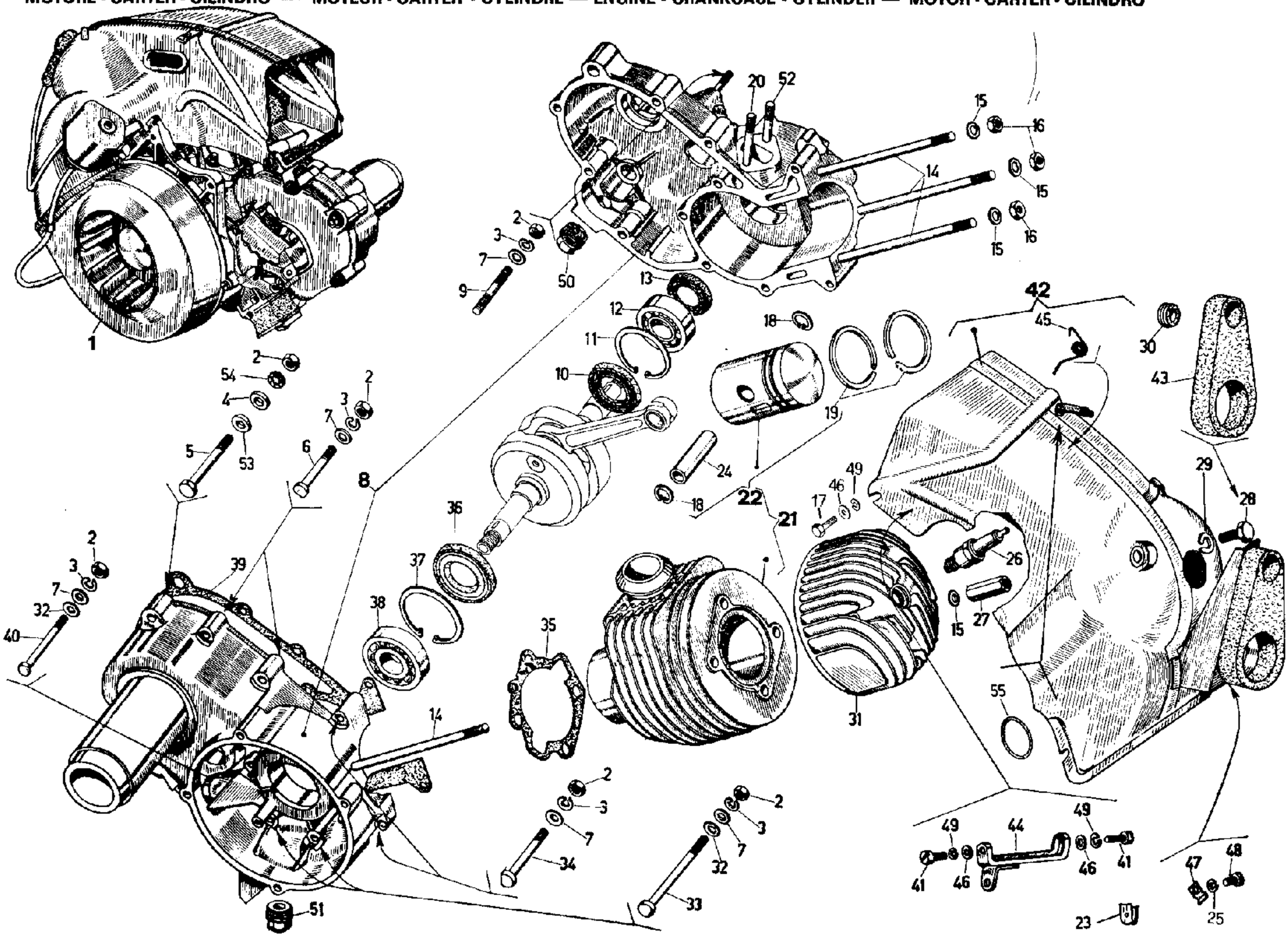

1 (1) **151840** (a) P401
Motore completo/Moteur complet/Engine, assy./Motor completo

*1 (1) **151841** (a) P401 **PAK - BSH**
Motore completo/Moteur complet/Engine, assy./Motor completo

*1 (1) **151844** (a) P350
Motore completo/Moteur complet/Engine, assy./Motor completo

2 (12) S. 20107 P401 - P350
Dado/Ecrou/Nut/Tuerca

3 (11) S. 16407 P401 - P350
Rondella elastica/Rondelle élastique/Spring washer/Arandela elástica

4 (2) S. 6127 P401 - P350
Rondella piana/Rondelle plate/Plain washer/Arandela plana

5 (1) S. 15562 P401 - P350
Bullone/Boulon/Bolt/Tornillo

6 (5) S. 12361 P401 - P350
Bullone/Boulon/Bolt/Tornillo

7 (11) S. 3057 P401 - P350
Rondella/Rondelle/Washer/Arandela

8 (1) **150652** (d) P401 - P350
Carter completo/Carter complet/Crankcase, assy./Carter completo

8 (1) **150821** (e - f) P401 - P350
Carter completo/Carter complet/Crankcase, assy./Carter completo

9 (2) S. 11288 P401 - P350
Prigioniero/Goujon/Stud/Espárrago

10 (1) S. 8733 P401 - P350
Anello di tenuta/Bague d'étanchéité/Oil seal/Retén

11 (1) 93804 P401 - P350
Anello elastico/Circlips/Circlip/Anillo elástico

12 (1) 58800 P401 - P350
Cuscinetto/Roulement/Bearing/Cojinete

13 (1) 78002 P401 - P350
Anello di tenuta/Bague d'étanchéité/Oil seal/Retén

14 (4) S. 553 P401 - P350
Prigioniero/Goujon/Stud/Espárrago

15 (4) S. 13776 P401 - P350
Rondella/Rondelle/Washer/Arandela

16 (3) S. 20108 P401 - P350
Dado/Ecrou/Nut/Tuerca

17 (1) S. 15545 P401 - P350
Vite fissaggio cuffia/Vis fixation coiffe/Cooling hood sec. screw/Tornillo fijación deflector

18 (2) S. 6616 P401 - P350
Anello/Anneau/Ring/Anillo

19 (2) 98981 P401
Anello di tenuta normale/Segment, normal/Piston ring, normal/Segmento normal

*19 (2) 111054 P350
Anello di tenuta normale/Segment, normal/Piston ring, normal/Segmento normal

19 (2) 99178 P401
Anello di tenuta di 1.a maggiorazione/Segment 1.re majoration/Piston ring, 1st o/s / Segmento 1.er aumento

*19 (2) 150803 P350
Anello di tenuta di 1.a maggiorazione/Segment 1.re majoration/Piston ring, 1st o/s / Segmento 1.er aumento

19 (2) 99179 P401
Anello di tenuta di 2.a maggiorazione/Segment 2.e majoration/Piston ring, 2nd o/s / Segmento 2.o aumento

*19 (2) 150804 P350
Anello di tenuta di 2.a maggiorazione/Segment 2.e majoration/Piston ring, 2nd o/s / Segmento 2.o aumento

19 (2) 99180 P401
Anello di tenuta di 3.a maggiorazione/Segment 3.e majoration/Piston ring, 3rd o/s / Segmento 3.er aumento

*19 (2) 150805 P350
Anello di tenuta di 3.a maggiorazione/Segment 3.e majoration/Piston ring, 3rd o/s / Segmento 3.er aumento

20 (1) S. 563 P401 - P350
Prigioniero/Goujon/Stud/Espárrago

21 (1) **151619** (g) P401
Gruppo cilindro, pistone, spinotto/Ensemble cylindre, piston, axe de piston/Cylinder, piston, wrist pin, assy./Grupo cilindro, pistón, bulón

*21 (1) **119623** (g) P350
Gruppo cilindro, pistone, spinotto/Ensemble cylindre, piston, axe de piston/Cylinder, piston, wrist pin, assy./Grupo cilindro, pistón, bulón

22 (1) **151618** (c - h) P401
Gruppo pistone, spinotto, normale/Ensemble piston, axe de piston, normal/Piston, wrist pin, assy., normal/Grupo pistón, bulón, normal

*22 (1) **119622** (c - h) P350
Gruppo pistone, spinotto, normale/Ensemble piston, axe de piston, normal/Piston, wrist pin, assy., normal/Grupo pistón, bulón, normal

22 (1) **151628** (h) P401
Gruppo pistone, spinotto, 1.a maggiorazione/Ensemble piston, axe de piston, 1.re majoration/Piston, wrist pin, assy., 1st o/s / Grupo pistón, bulón 1.er aumento

*22 (1) **119617** (h) P350
Gruppo pistone, spinotto, 1.a maggiorazione/Ensemble piston, axe de piston, 1.re majoration/Piston, wrist pin, assy., 1st o/s / Grupo pistón, bulón, 1.er aumento

22 (1) **151629** (h) P401
Gruppo pistone, spinotto, 2.a maggiorazione/Ensemble piston, axe de piston, 2.e majoration/Piston, wrist pin, assy., 2nd o/s / Grupo pistón, bulón, 2.o aumento

*22 (1) **119618** (h) P350
Gruppo pistone, spinotto, 2.a maggiorazione/Ensemble piston, axe de piston, 2.e majoration/Piston, wrist pin, assy., 2nd o/s / Grupo pistón, bulón, 2.o aumento

22 (1) **151630** (h) P401
Gruppo pistone, spinotto, 3.a maggiorazione/Ensemble piston, axe de piston, 3.e majoration/Piston, wrist pin, assy., 3rd o/s / Grupo pistón, bulón, 3.er aumento

*22 (1) **119619** (h) P350
Gruppo pistone, spinotto, 3.a maggiorazione/Ensemble piston, axe de piston, 3.e majoration/Piston, wrist pin, assy., 3rd o/s / Grupo pistón, bulón, 3.er aumento

23 (1) S. 8112 P401 - P350
Piastrina/Plaque/Plate/Chapita

24 (1) 90562 P401
Spinotto/Axe de piston/Wrist pin/Bulón

*24 (1) 111043 P350
Spinotto/Axe de piston/Wrist pin/Bulón

25 (1) S. 16405 P401 - P350
Rondella elastica/Rondelle élastique/Spring washer/ Arandela elástica

26 (1) 137775 P401
Candela/Bougie/Sparking plug/Bujía

*26 (1) 137778 P350
Candela/Bougie/Sparking plug/Bujía

27 (1) 108881 P401 - P350
Dado/Ecrou/Nut/Tuerca

28 (1) S. 31115 P401 - P350
Bullone/Boulon/Bolt/Tornillo

29 (1) S. 16408 P401 - P350
Rondella elastica/Rondelle élastique/Spring washer/ Arandela elástica

30 (1) 105302 P401 - P350
Passacavo/Passe-câbles/Grommet/Pasacables

31 (1) 79438 P401
Testa/Culasse/Cylinder head/Culata

31 (1) 111045 P350
Testa/Culasse/Cylinder head/Culata

32 (4) 77713 P401 - P350
Rondella/Rondelle/Washer/Arandela

33 (2) S. 8415 P401 - P350
Bullone lungo/Boulon long/Long bolt/Tornillo largo

34 (2) S. 8327 P401 - P350
Bullone/Boulon/Bolt/Tornillo

35 (1) 110968 P401 - P350
Guarnizione/Joint/Packing/Junta

36 (1) 2/127891 P401 - P350
Anello di tenuta/Bague d'étanchéité/Oil seal/Retén

37 (1) S. 6662 P401 - P350
Anello elastico/Circlips/Circlip/Anillo elástico

38 (1) 77684 P401 - P350
Cuscinetto/Roulement/Bearing/Cojinete

39 (1) 79111 P401 - P350
Guarnizione/Joint/Packing/Junta

40 (2) S. 8411 P401 - P350
Bullone/Boulon/Bolt/Tornillo

41 (2) 2856 P401 - P350
Vite/Vis/Screw/Tornillo

42 (1) **151273** (b) P401 - P350
Cuffia/Coiffe/Cooling hood/Deflector

43 (1) 110342 P401 - P350
Guarnizione/Joint/Packing/Junta

44 (1) 79600 P401 - P350
Sostegno/Equerre/Stirrup/Soporte

45 (1) 110338 P401 - P350
Molla/Ressort/Spring/Muelle

46 (5) S. 3056 P401 - P350
Rondella piana/Rondelle plate/Plain washer/Arandela plana

47 (1) 72762 P401 - P350
Mancetta/Collier/Strap/Abrazadera

48 (1) S. 8265 P401 - P350
Vite/Vis/Screw/Tornillo

49 (4) S. 16406 P401 - P350
Rondella elastica/Rondelle élastique/Spring washer/ Arandela elástica

50 (1) 93846 P401 - P350
Tappo magnetico scarico olio/Bouchon magnétique décharge huile/Magnetic plug for oil draining/Tapón magnético descarga aceite

51 (1) 79651 P401 - P350
Tappo carico olio/Bouchon pour huile/Oil plug/Tapón carga aceite

52 (1) S. 439 P401 - P350
Prigioniero/Goujon/Stud/Espárrago

53 (1) S. 13968 P401 - P350
Rondella piana/Rondelle plate/Plain washer/Arandela plana

54 (1) S. 12534 P401 - P350
Rondella dentellata/Rondelle éventail/Lock washer/Arandela dentada

55 (1) 110345 P401 - P350
Guarnizione per paletta valvola aria calda/Joint pour soupape aire chaud/Packing for warm air valve/Junta para válvula aire caliente

a) Partic./Pièces/Parts/Piezas: T. I - II - III - IV - VI e part./et pièces/and parts/y piezas Fig.: 14 - 15 T. XX.

b) Con part./Avec pièces/ With parts/Con piezas Fig.: 30 - 43 - 45 - 55.

c) Richiedere a categorie: 1 - 2 - 3 - 4.
c) Demander par categories: 1 - 2 - 3 - 4.
c) Demand by categories: 1 - 2 - 3 - 4.
c) Pedir por categorias: 1 - 2 - 3 - 4.

d) Con part./Avec pièces/With parts./Con piezas Fig.: 9 - 14 - 20 - 52 T. I; 24 - 38 - 39 - 45 - 46 T. II.

e) Per veicoli con impianto ed avviamento elettrico a 12 V.
e) Pour les véhicules avec installation et allumage électrique à 12 V.
e) For the vehicles with 12 V electrical equipment and starting.
e) Para vehículos con instalación y arranque eléctrico de 12 V.

g) Con part./Avec pièce/With part./Con pieza Fig.: 22.

h) Con part./Avec pièces/With parts/Con piezas Fig.: 18 - 19 - 24.

f) Con part./Avec pièces/With parts/Con piezas Fig.: 9 - 14 - 20 - 52 T. I, 24 - 38 - 45 - 46 T. II e/et/and/y 59 T. XXV.

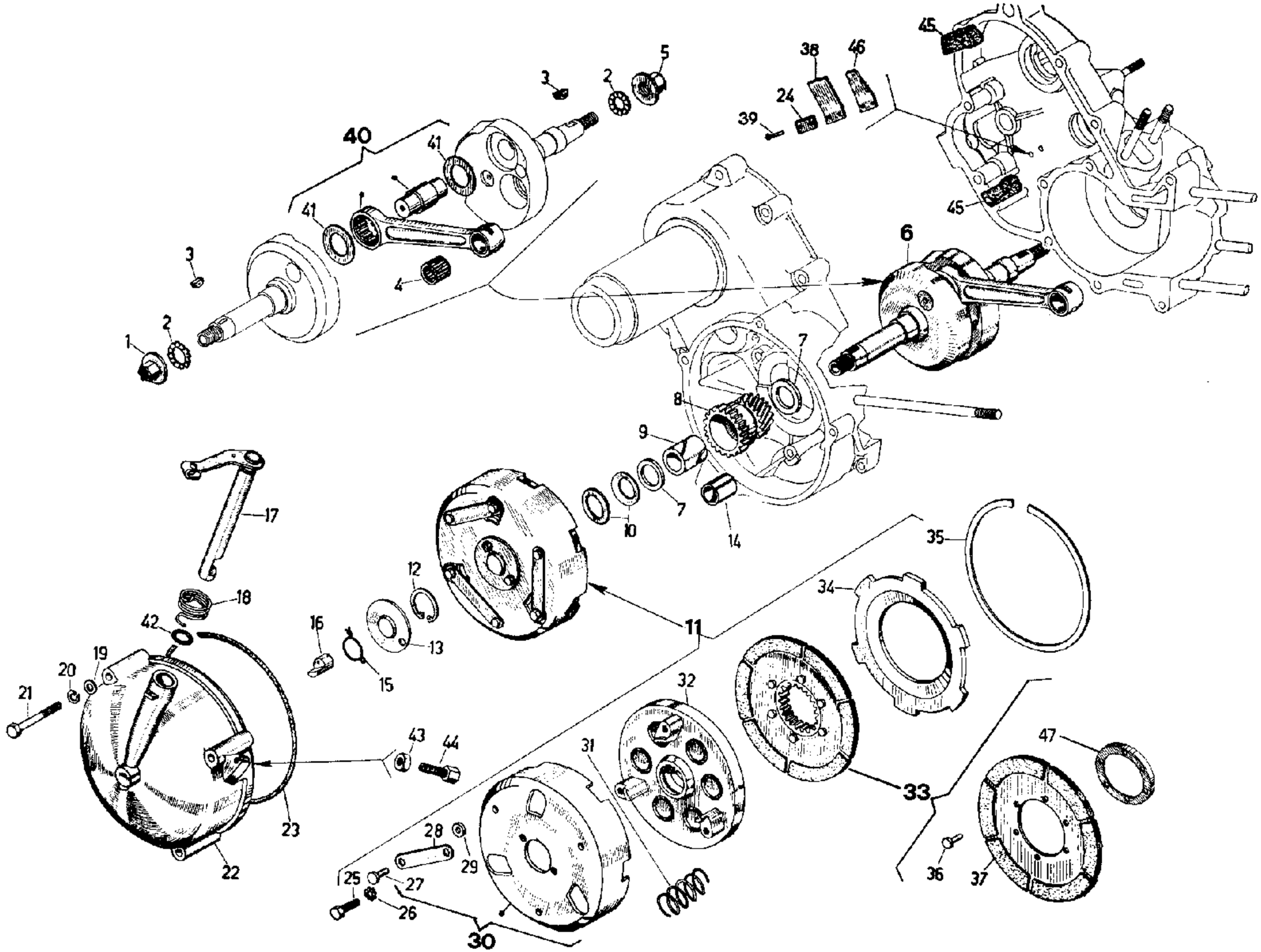
1
2
3
4
5
6
7
8
9
10
11
12
13
14
15
16
17
18
19
20
21
22
23
24
25
26
27
28
29
30
31
32
33
34
35
36
37
38
39
40
41
42
43
44
45
46
47

1 (1) 78217 P401 - P350
Dado/Ecrou/Nut/Tuerca

2 (2) 686 P401 - P350
Rondella/Rondelle/Washer/Arandela

3 (2) 267 P401 - P350
Chiavetta/Clavette/Key/Chaveta

4 (1) 151805 (●) P401 - P350
Gabbia a rulli/Cage à rouleaux/Roller cage/Jaula de rodillos

5 (1) S. 1544 P401 - P350
Dado/Ecrou/Nut/Tuerca

6 (1) **152404** (a) P401
Albero motore/Arbre moteur/Crankshaft/Cigüeñal

6 (1) **156024** (a) P350
Albero motore/Arbre moteur/Crankshaft/Cigüeñal

7 (2) 78186 P401 - P350
Rondella/Rondelle/Washer/Arandela

8 (1) 117199 P401 - P350
Ingranaggio motore/Engrenage moteur/Drive gear/Engranaje motor

9 (1) 117201 P401 - P350
Bussola/Bague/Bush/Casquillo

10 (2) 77452 P401 - P350
Rondella/Rondelle/Washer/Arandela

11 (1) **129928** (b) P401 - P350
Frizione compl./Embrayage compl./Clutch, assy./Embrague compl.

12 (1) S. 6630 P401 - P350
Anello elastico/Circlips/Circlip/Anillo elástico

13 (1) 110960 P401 - P350
Piattello/Disque/Pressure plate/Platillo

14 (1) 117200 P401 - P350
Bussola/Bague/Bush/Casquillo

15 (1) 110957 P401 - P350
Anello ritegno piattello/Anneau fixation plaque/Plate sec. ring/Anillo sujeción platillo

16 (1) 110014 P401 - P350
Rallino/Noix/Actuating pad/Bulón

17 (1) 110013 P401 - P350
Leva/Levier/Lever/Palanca

18 (1) 110155 P401 - P350
Molla/Ressort/Spring/Muelle

19 (4) S. 3057 P401 - P350
Rondella/Rondelle/Washer/Arandela

20 (4) S. 16407 P401 - P350
Rondella elastica/Rondelle élastique/Spring washer/Arandela elástica

21 (4) S. 15561 P401 - P350
Vite/Vis/Screw/Tornillo

22 (1) 78943 P401 - P350
Coperchio/Couvercle/Cover/Tapa

23 (1) 78795 P401 - P350
Guarnizione/Joint/Packing/Junta

24 (1) 48002 P401 - P350
Piastrina/Plaque/Plate/Chapita

25 (3) S. 31087 P401 - P350
Vite fissaggio lamelle/Vis fix. plaques/Plates securing screw/Tornillo fijación pletinas

26 (3) S. 16406 P401 - P350
Rondella dentellata/Rondelle éventail/Lock washer/Arandela dentada

27 (3) S. 5770 P401 - P350
Ribattino/Rivet/Rivet/Remache

28 (6) 78194 P401 - P350
Lamina/Plaque/Plate/Pletina

29 (3) 78193 P401 - P350
Rondella/Rondelle/Washer/Arandela

30 (1) **119828** (d) P401 - P350
Scatola frizione/Boîte d'embrayage/Clutch case/Caja embrague

31 (6) 129881 P401 - P350
Molla frizione/Ressort d'embrayage/Clutch spring/Muelle embrague

32 (1) 129857 P401 - P350
Disco fisso/Disque/Disc/Disco fijo

33 (1) **78199** (e) P401 - P350
Disco condotto/Disque conduit/Driven plate/Disco conducido

34 (1) 78200 P401 - P350
Disco mobile/Disque entraîneur/Drive plate/Disco móvil

35 (1) 78201 P401 - P350
Anello elastico/Circlips/Circlip/Anillo elástico

36 (6) 62076 P401 - P350
Ribattino/Rivet/Rivet/Remache

37 (1) 98253 P401 - P350
Disco/Disque/Plate/Disco

38 (1) 54071 P401 - P350
Molla/Ressort/Spring/Muelle

39 (2) S. 10790 P401 - P350
Ribattino/Rivet/Rivet/Remache

40 (1) **116000** (c) P401 - P350
Gruppo biella bottone/Ensemble bielle-maneton/Con rod-crank pin, assy./Grupo biela-muñequilla

41 (2) 78379 P401 - P350
Anello di spallamento/Rondelle d'épaulement/Shoulder washer/Anillo de tope

42 (1) S. 6714 P401 - P350
Anello di tenuta/Bague d'étanchéité/Oil seal/Retén

43 (1) S. 20105 P401 - P350
Dado/Ecrou/Nut/Tuerca

44 (1) 90527 P401 - P350
Vite/Vis/Screw/Tornillo

45 (2) 78281 P401 - P350
Tampone/Tampon/Buffer/Silentblock

46 (1) 48000 P401 - P350
Molla/Ressort/Spring/Muelle

47 (1) 110539 P401 - P350
Anello/Anneau/Ring/Anillo

a) Con part./Avec pièce/With part/Con pieza Fig.: 40.

b) Con part./Avec pièces/With parts/Con piezas Fig.: 25 - 26 - 30 - 31 - 32 - 33 - 34 - 35.

c) Con part./Avec pièces/With parts/Con piezas Fig.: 4 - 41.

●) Richiedere a categorie 1 - 2 - 3 - 4.
●) Demander par catégories 1 - 2 - 3 - 4.
●) Demand by categories 1 - 2 - 3 - 4.
●) Pedir por categorías 1 - 2 - 3 - 4.

d) Con part./Avec pièces/With parts/Con piezas Fig.: 27 - 28 - 29.

e) Con part./Avec pièces/With parts/Con piezas Fig.: 36 - 37 - 47.

T. III INGRANAGGI CAMBIO — ENGRENAGES CHANGEMENT DE VITESSES — CHANGE GEAR GROUP — ENGRANAJES CAMBIO

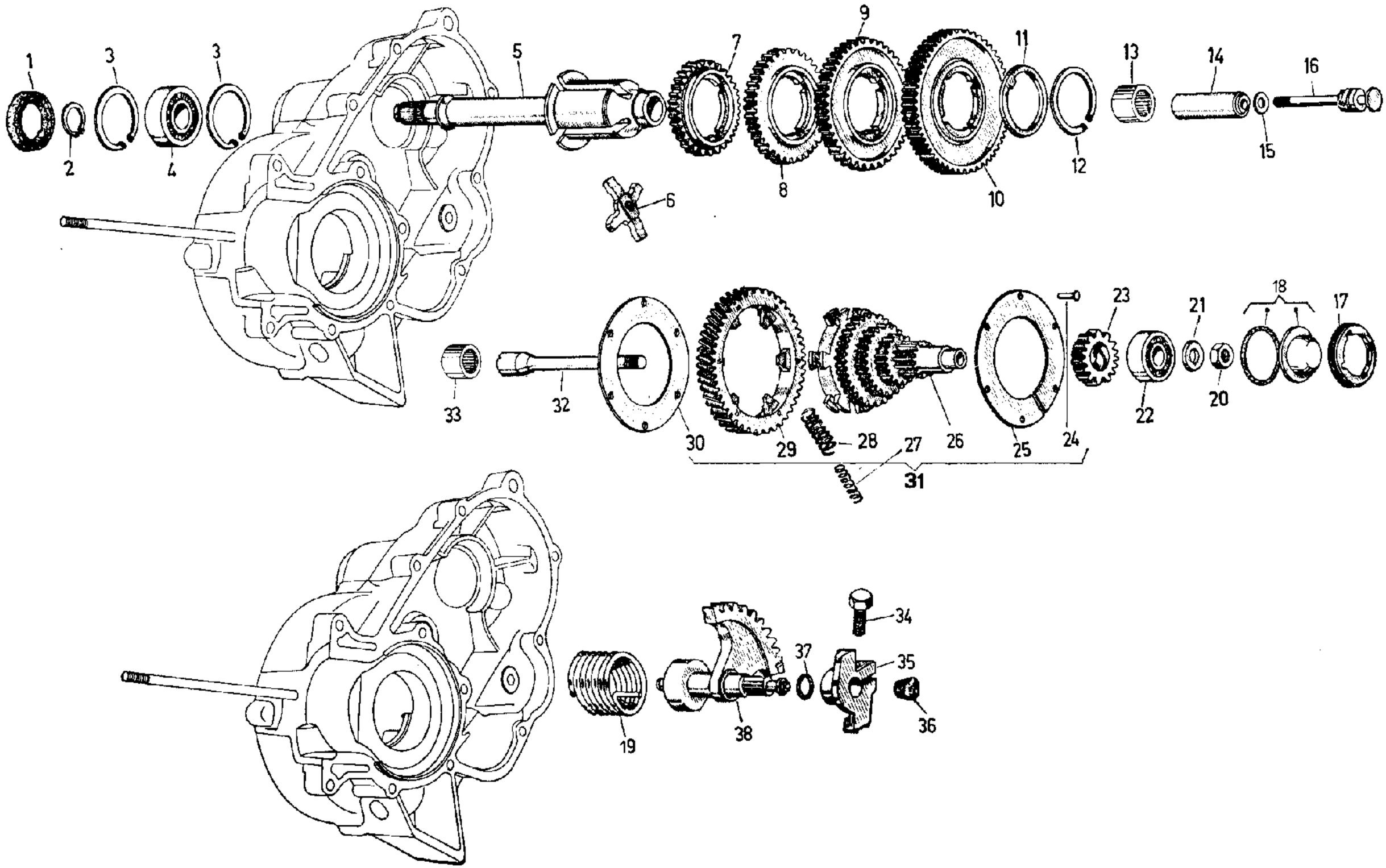

1 (1) S. 7337 P401 - P350
Anello di tenuta/Bague d'étanchéité/Oil seal/Retén

2 (1) 2057 P401 - P350
Anello elastico/Circlips/Circlip/Anillo elástico

3 (2) S. 6647 P401 - P350
Anello elastico/Circlips/Circlip/Anillo elástico

4 (1) 90025 P401 - P350
Cuscinetto/Roulement/Bearing/Cojinete

5 (1) 106773 P401 - P350
Albero ingranaggi/Arbre engrenages changement de vitesses/
Drive shaft/Eje engranajes

6 (1) 90986 P401 - P350
Crocera/Croisillon/Selector spider/Cruceta

7 (1) 152494 P401 - P350
Ingranaggio 4.a velocità/Engrenage 4.e vitesse/4th gear/
Engranaje 4.a velocidad

8 (1) 152493 P401 - P350
Ingranaggio 3.a velocità/Engrenage 3.e vitesse/3rd gear/
Engranaje 3.a velocidad

9 (1) 152492 P401 - P350
Ingranaggio 2.a velocità/Engrenage 2.e vitesse/2nd gear/
Engranaje 2.a velocidad

10 (1) 152491 P401 - P350
Ingranaggio 1.a velocità/Engrenage 1.re vitesse/Bottom gear/
Engranaje 1.a velocidad

11 (1) 18558 P401 - P350
Anello di spallamento normale/Bague d'épaulement, normal/
Ring, normal/Anillo de tope, normal

11 (1) 20321 P401 - P350
Anello di spallamento 1.a magg./Bague d'épaulement, 1.re major./
Ring, 1st o/s / Anillo de tope 1.er aumento

11 (1) 20322 P401 - P350
Anello di spallamento 2.a magg./Bague d'épaulement, 2.e major./
Ring, 2nd o/s / Anillo de tope 2.o aumento

11 (1) 20323 P401 - P350
Anello di spallamento 3.a magg./Bague d'épaulement, 3.e major./
Ring, 3rd o/s / Anillo de tope, 3.er aumento

11 (1) 20324 P401 - P350
Anello di spallamento 4.a magg./Bague d'épaulement, 4.e major./
Ring, 4th o/s / Anillo de tope 4.o aumento

12 (1) 18447 P401 - P350
Anello elastico/Circlips/Circlip/Anillo elástico

13 (1) 106956 P401 - P350
Astuccio a rullini/Douille à aiguilles/D.c. roller bearing/
Casquillo de agujas

14 (1) 2/47190 P401 - P350
Bussola/Bague/Bush/Casquillo

15 (1) S. 13768 P401 - P350
Rondella/Rondelle/Washer/Arandela

16 (1) 92098 P401 - P350
Stelo/Tige/Spindle/Varilla

17 (1) 78785 P401 - P350
Ghiera/Douille/Ring nut/Casquillo

18 (1) 180728 P401 - P350
Gruppo scodellino-guarnizione/Cuvette et joint/Cup and packing/
Cazoleta y junta

19 (1) 47218 P401 - P350
Molla/Ressort/Spring/Muelle

20 (1) S. 15202 P401 - P350
Dado/Ecrou/Nut/Tuerca

21 (1) 78783 P401 - P350
Rondella/Rondelle/Washer/Arandela

22 (1) 30209 P401 - P350
Cuscinetto/Roulement/Bearing/Cojinete

23 (1) 110219 P401 - P350
Ingranaggio/Engrenage/Gear/Engranaje

24 (6) S. 5766 P401 - P350
Ribattino/Rivet/Rivet/Remache

25 (1) 77719 P401 - P350
Anello interno/Anneau intérieur/Inner ring/Anillo interior

26 (1) 79091 P401 - P350
Ingranaggio multiplo/Engrenage multiple/Gear cluster/
Engranaje múltiple

27 (6) 77372 P401 - P350
Molla/Ressort/Spring/Muelle

28 (6) 78853 P401 - P350
Molla/Ressort/Spring/Muelle

29 (1) 77717 P401 - P350
Corona/Engrenage/Gear ring/Corona

30 (1) 77370 P401 - P350
Anello esterno/Anneau extérieur/Outer ring/Anillo exterior

31 (1) **79092** (a) P401 - P350
Ingranaggio elastico/Engrenage élastique/Spring gear/
Engranaje elástico

32 (1) 111360 P401 - P350
Perno/Pivot/Pivot/Perno

33 (1) 90457 P401 - P350
Astuccio a rullini/Douille à aiguilles/D.c. roller bearing/
Casquillo de agujas

34 (1) S. 8512 P401 - P350
Vite/Vis/Screw/Tornillo

35 (1) 77733 P401 - P350
Leva settore/Levier de sécteur/Starter sector lever/Palanca sector

36 (1) 78448 P401 - P350
Tampone/Silentbloc/Buffer/Silentblock

37 (1) S. 6722 P401 - P350
Anello di tenuta/Bague d'étanchéité/Oil seal/Retén

38 (1) 110220 P401 - P350
Settore avviamento/Sécteur démarrage/Starter sector/
Sector arranque

a) Con part./Avec pièces/With parts/Con piezas Fig.: 24 - 25 - 26 - 27 - 28 - 29 - 30.

T. IV VOLANO MAGNETE - VENTILATORE — VOLANT MAGNETIQUE - TURBINE — FLYWHEEL MAGNETO-FAN — VOLANTE MAGNETICO - VENTILADOR

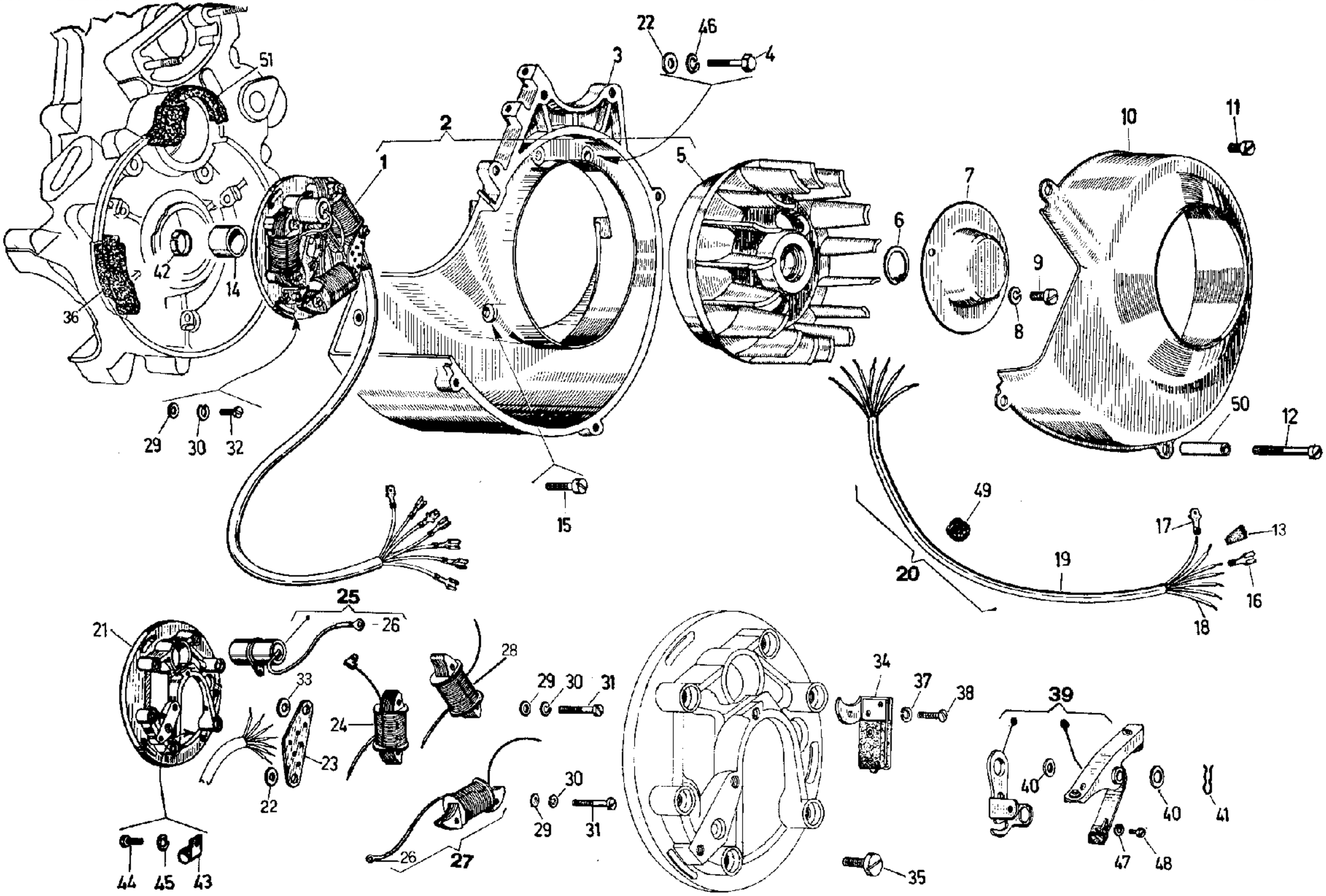

1 (1) **102697** (a) P401 - P350
Statore completo/Stator complet/Stator, assy./Estator completo

2 (1) **102696** (b) P401 - P350
Volano magnete/Volant magnétique/Flywheel magneto/Volante magnético

3 (1) 78814 P401 - P350
Chiocciola/Canalisation/Channel distrib. of cooling/Caracol

4 (1) S. 904 P401 - P350
Vite/Vis/Screw/Tornillo

5 (1) 90501 P401 - P350
Rotore/Rotor/Rotor/Rotor

6 (1) S. 5981 P401 - P350
Anello/Circlips/Circlip/Anillo

7 (1) 79134 P401
Tappo/Bouchon/Plug/Tapón

*7 (1) 150994 P350
Tappo/Bouchon/Plug/Tapón

8 (2) S. 16405 P401 - P350
Rondella elastica / Rondelle élastique / Spring washer / Arandela elástica

9 (2) 3198 P401 - P350
Vite/Vis/Screw/Tornillo

10 (1) 79141 P401 - P350
Coperchio chiocciola/Couvercle/Cover/Tapa caracol

11 (3) S. 15545 P401 - P350
Vite fiss. coperchio/Vis fix. couvercle/Cover securing screw/Tornillo fij. tapa

12 (1) S. 30059 P401 - P350
Vite lunga/Vis longue/Long screw/Tornillo largo

13 (5) 71037 P401 - P350
Tubetto isolante/Tube isolant/Insulating sheath/Tubo aislante

14 (1) 110551 P401 - P350
Camma/Came/Cam/Leva

15 (2) S. 15558 P401 - P350
Vite lunga/Vis longue/Long screw/Tornillo largo

16 (5) 71482 P401 - P350
Presa/Prise/Plug/Toma

17 (2) 71054 P401 - P350
Presa/Prise/Plug/Toma

18 (–) 85721 (c) P401 - P350
Cavetto/Câble/Cable/Cable

19 (–) 87404 (c) P401 - P350
Tubetto/Tube/Sheath/Tubo

20 (1) **71380** (d) P401 - P350
Gruppo cavetti/Faisceau de câbles/Cable harness/Grupo cables

21 (1) 155084 P401 - P350
Disco/Disque/Plate/Disco

22 (2) S. 3057 P401 - P350
Rondella piana/Rondelle plate/Plain washer/Arandela plana

23 (1) 71344 P401 - P350
Morsettiera/Plaque à bornes/Clamp-board/Placa de bornes

24 (1) 102698 P401 - P350
Bobina n. 1 / Bobine n. 1 / Coil n. 1 / Bobina n. 1

25 (1) **92817** (e) P401 - P350
Condensatore/Condensateur/Condenser/Condensador

26 (2) 14501 P401 - P350
Capocorda/Cosse/Terminal/Terminal

27 (1) **71372** (e) P401 - P350
Bobina di alimentazione/Bobine d'alimentation/Ignition coil/Bobina de alimentación

28 (1) 102699 P401 - P350
Bobina n. 2 / Bobine n. 2 / Coil n. 2 / Bobina n. 2

29 (6) S. 3055 P401 - P350
Rondella piana/Rondelle plate/Plain washer/Arandela plana

30 (6) S. 16405 P401 - P350
Rondella elastica / Rondelle élastique / Spring washer / Arandela elástica

31 (6) S. 15598 P401 - P350
Vite/Vis/Screw/Tornillo

32 (3) S. 10047 P401 - P350
Vite/Vis/Screw/Tornillo

33 (1) S. 13934 P401 - P350
Rondella piana/Rondelle plate/Plain washer/Arandela plana

34 (1) 72836 P401 - P350
Squadretta/Equerre/Bracket/Escuadrita

35 (1) S. 12332 P401 - P350
Vite/Vis/Screw/Tornillo

36 (1) 110423 P401 - P350
Tassello lato cilindro/Tampon, côté cylindre/Buffer, cylinder side/Taco lado cilindro

37 (1) S. 16403 P401 - P350
Rondella elastica / Rondelle élastique / Spring washer / Arandela elástica

38 (1) S. 838 P401 - P350
Vite/Vis/Screw/Tornillo

39 (1) **140963** (f) P401 - P350
Gruppo ruttore squadretta/Ensemble rupteur-support/Contact-breaker and bracket/Grupo ruptor-escuadrita

40 (1÷2) 622 P401 - P350
Rondella/Rondelle/Washer/Arandela

41 (1) S. 5962 P401 - P350
Forcellina elastica / Fourchette élastique / Spring clip / Horquilla elástica

42 (1) 110318 P401 - P350
Molletta/Ressort/Spring/Muelle

43 (1) 72763 P401 - P350
Mancetta/Collier/Strap/Abrazadera

44 (1) S. 10028 P401 - P350
Vite/Vis/Screw/Tornillo

45 (1) S. 16404 P401 - P350
Rondella elastica / Rondelle élastique / Spring washer / Arandela elástica

46 (1) S. 16407 P401 - P350
Rondella elastica / Rondelle élastique / Spring washer / Arandela elástica

47 (1) S. 12554 P401 - P350
Rondella/Rondelle/Washer/Arandela

48 (1) S. 10051 P401 - P350
Vite ruttore/Vis/Screw/Tornillo

49 (1) 15478 P401 - P350
Passacavo/Passe-câble/Grommet/Pasacables

50 (1) 105305 P401 - P350
Distanziale/Entretoise/Spacer/Distanciador

51 (1) 110424 P401 - P350
Tassello lato ruota/Tampon, côté roue/Buffer, wheel side/Taco lado rueda

a) Con part./Avec pièces/With parts/Con piezas Fig.: 20 - 21 - 22 - 23 - 24 - 25 - 27 - 28 - 29 - 30 - 31 - 33 - 34 - 35 - 37 - 38 - 39 - 43 - 44 - 45 - 47 - 48.

b) Con part./Avec pièces/With parts/Con piezas Fig.: 1 - 5.

c) Richiedere a metri.
c) Demander en mètres.
c) Request by yards.
c) Pídase por metros.

d) Con part./Avec pièces/With parts/Con piezas Fig. 13 - 16 - 17 - 18 - 19 - 49.

e) Con part./Avec pièce/With part/Con pieza: 26.

f) Con part./Avec pièces/With parts/Con piezas Fig.: 40 - 41.